IXMO 59554000170

Grundkörper für Thermostat-Brausearmatur Unterputz mit Schlauchanschluss

PRODUKT



ZEICHNUNG

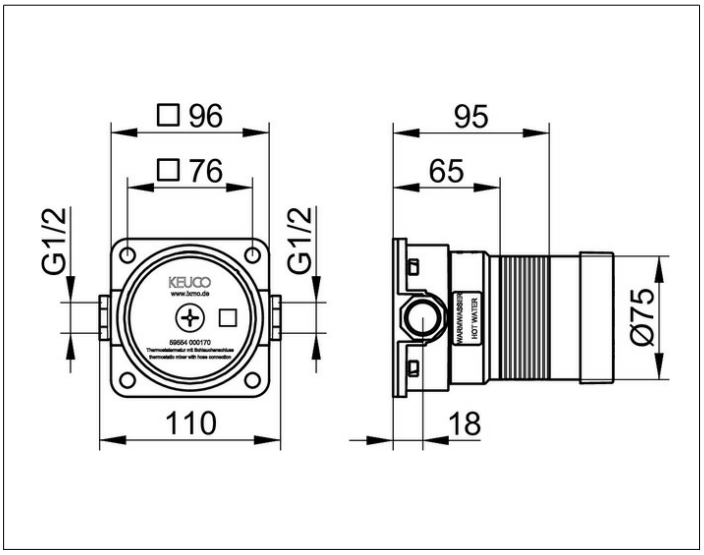

PRODUKTBESCHREIBUNG

- mit Spüleinheit
- Anschlussgewinde: G 1/2
- Einbautiefe: 65 - 95 mm

AUSSCHREIBUNGSTEXT

KEUCO IXMO_solo UP Funktionseinheit für Thermostatarmatur mit Schlauchanschluss DN 15, 59554000170
Grundkörper für Wandeinbau,
Einbautiefe 65 - 95 mm

ABMESSUNG

mit Schlauchanschluß DN15